令和5年度
三重県高等学校バドミントン選手権大会　兼
全国高等学校総合体育大会県予選会
女子1部単

令和5年4月30日（日）
三重県営サンアリーナ
令和5年5月6日（土）
三重交通Gスポーツの杜伊勢
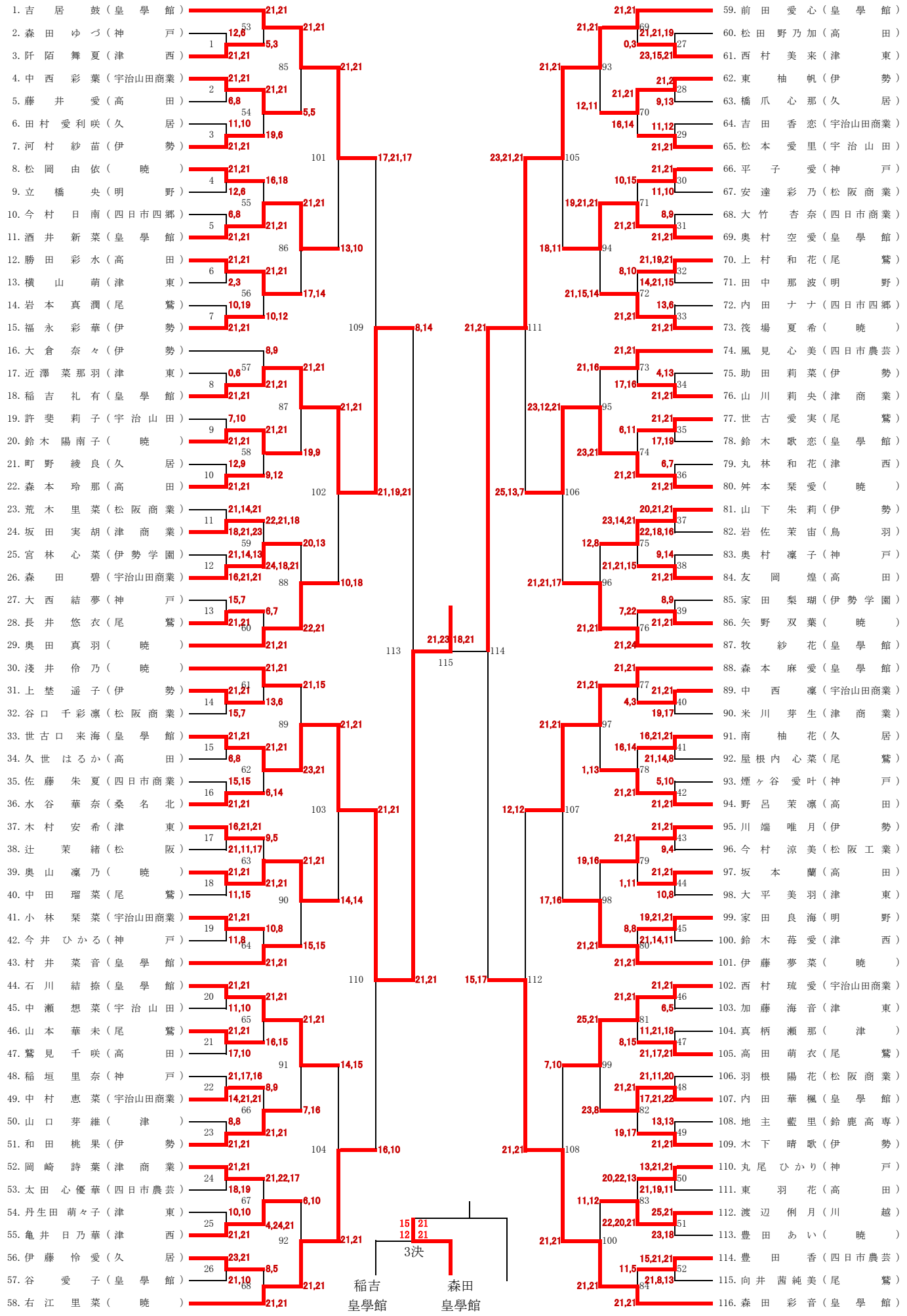
女子1部シングルス