令和4年度
三重県高等学校バドミントン選手権大会　兼
全国高等学校総合体育大会県予選会
男子1部単

令和4年5月8日（日）
三重県営サンアリーナ
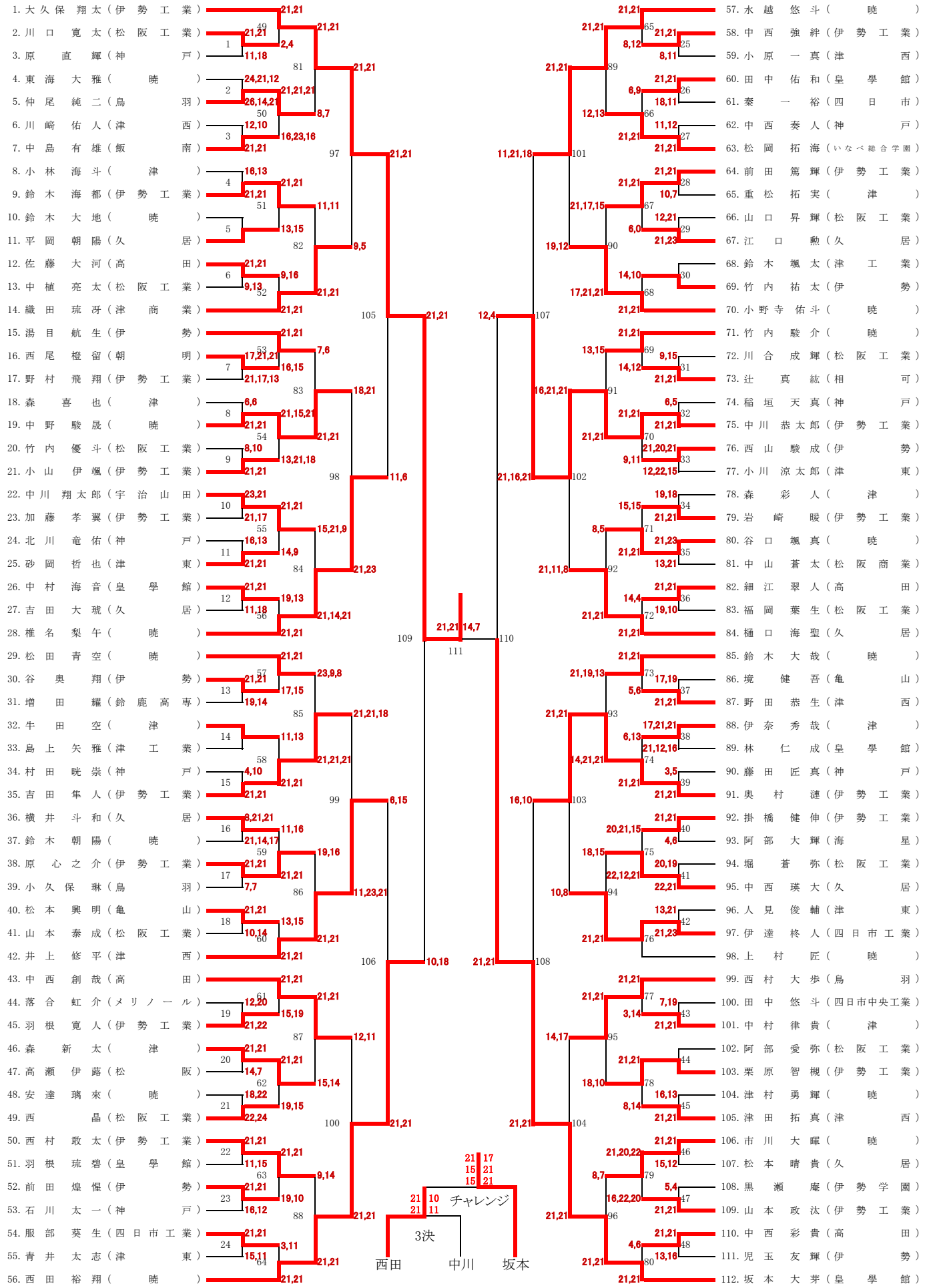
1部男子シングルス