４０歳以上女子ダブルス

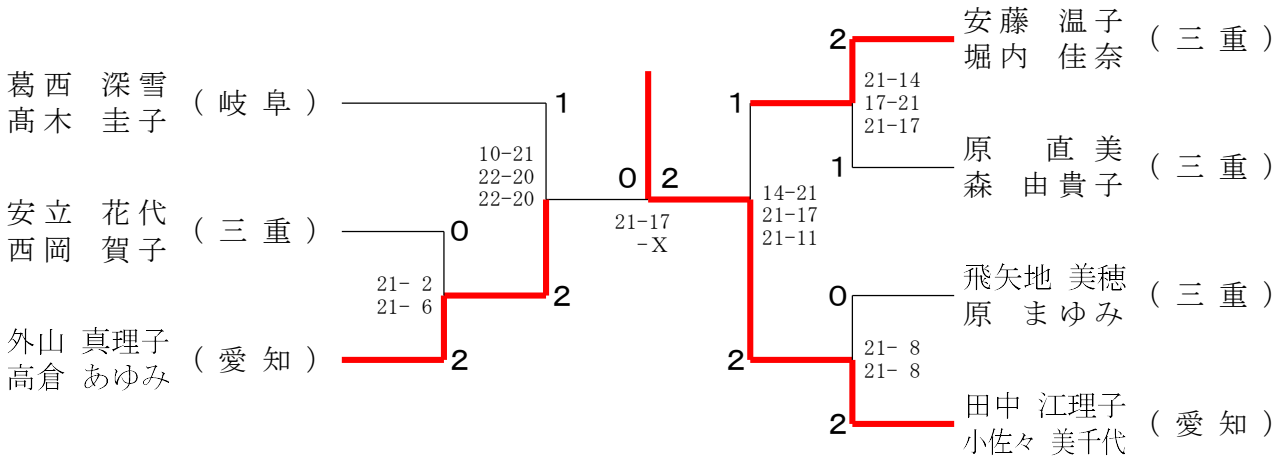

５０歳以上女子ダブルス

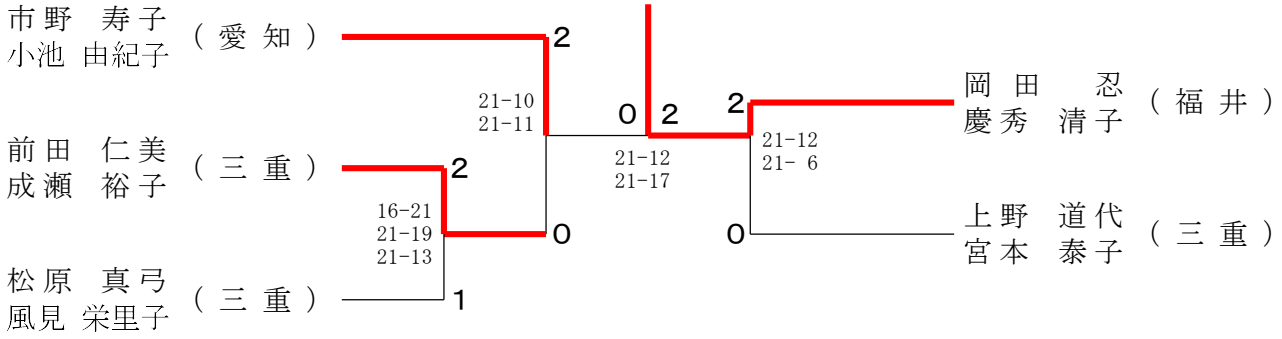

６０歳以上女子ダブルス

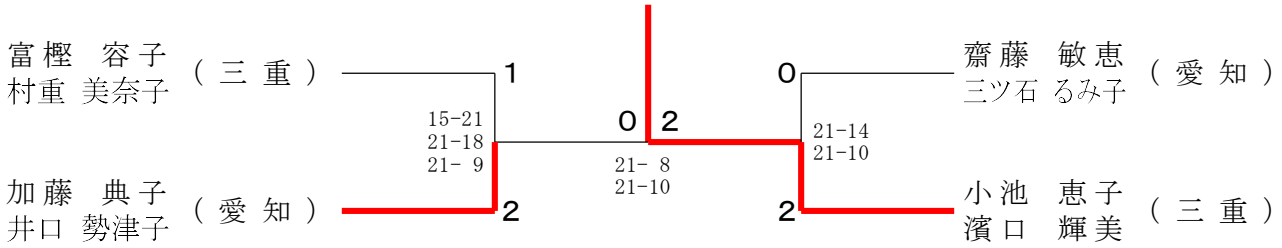
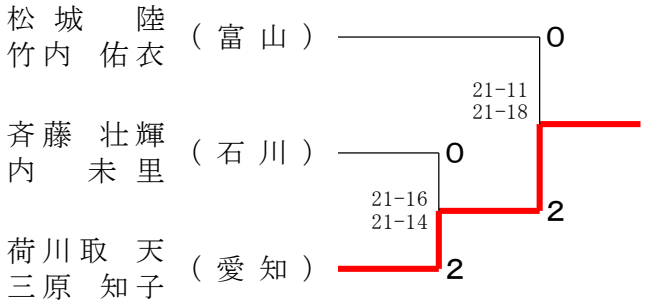
一般混合ダブルス