平成26年度　国民体育大会少年男女の部県予選

日時：平成26年7月13日（日）　場所：稲生高校体育館

【男子ダブルス】

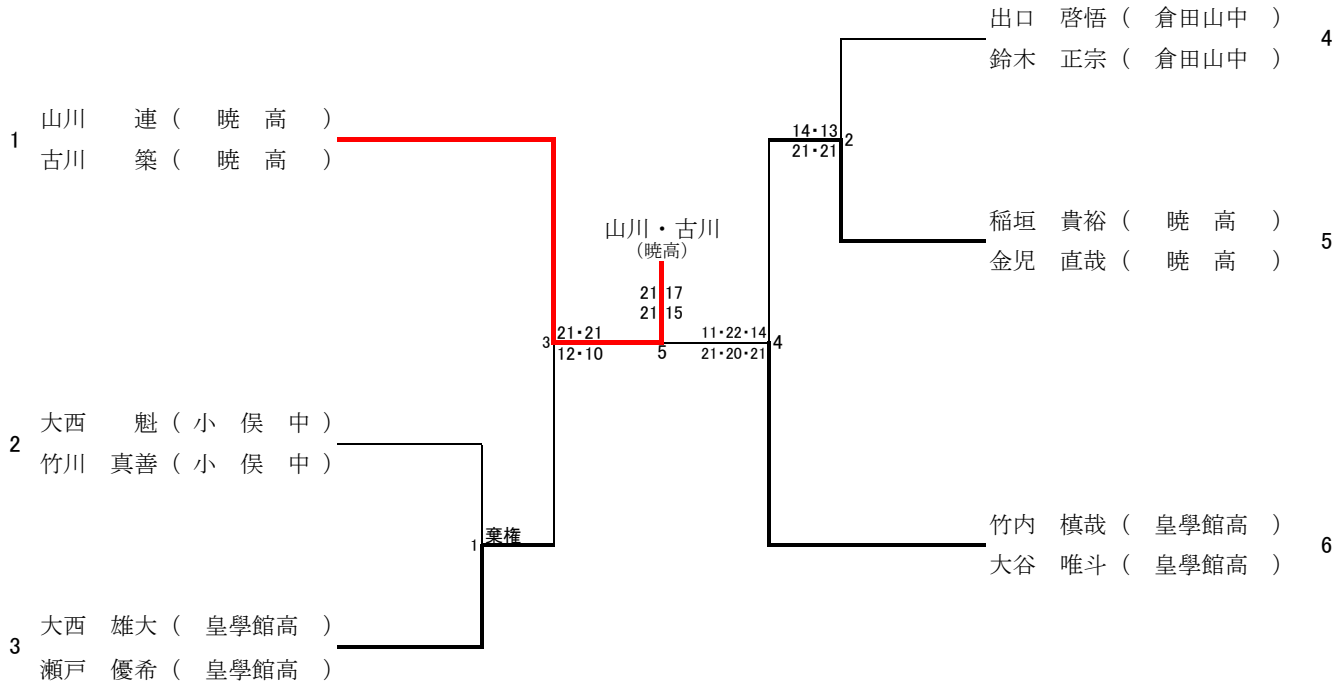
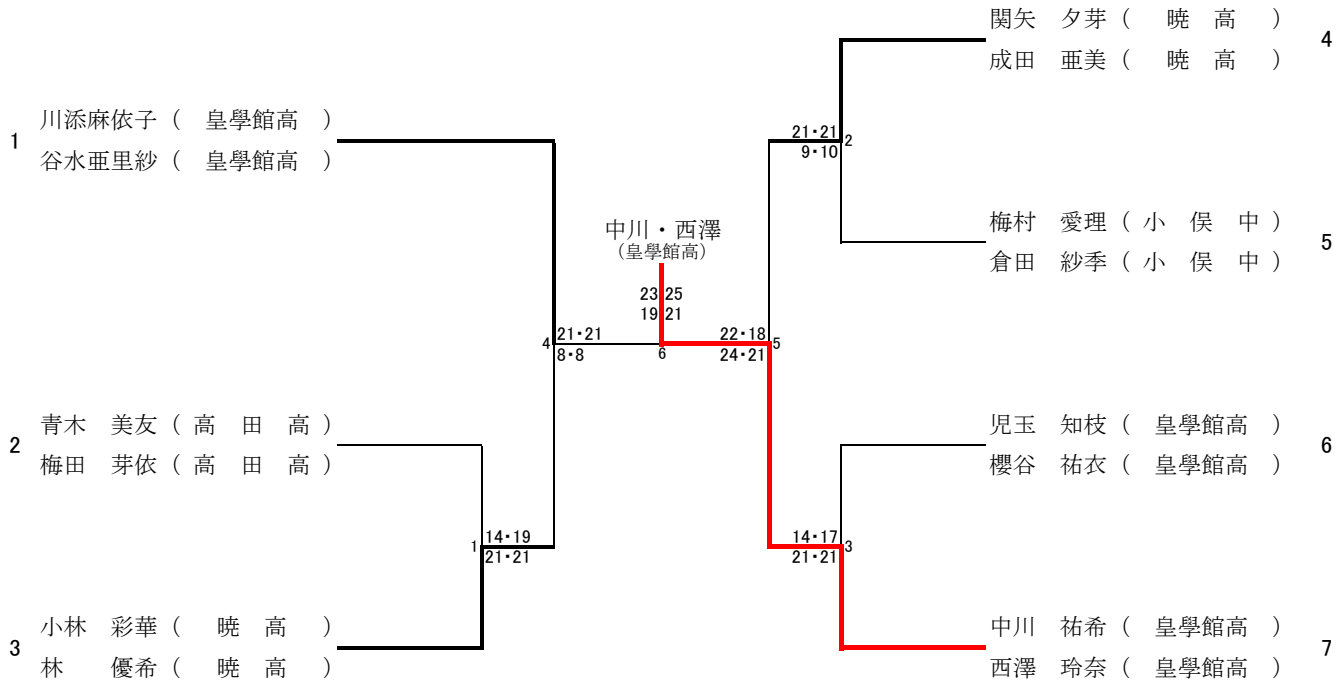
【女子ダブルス】