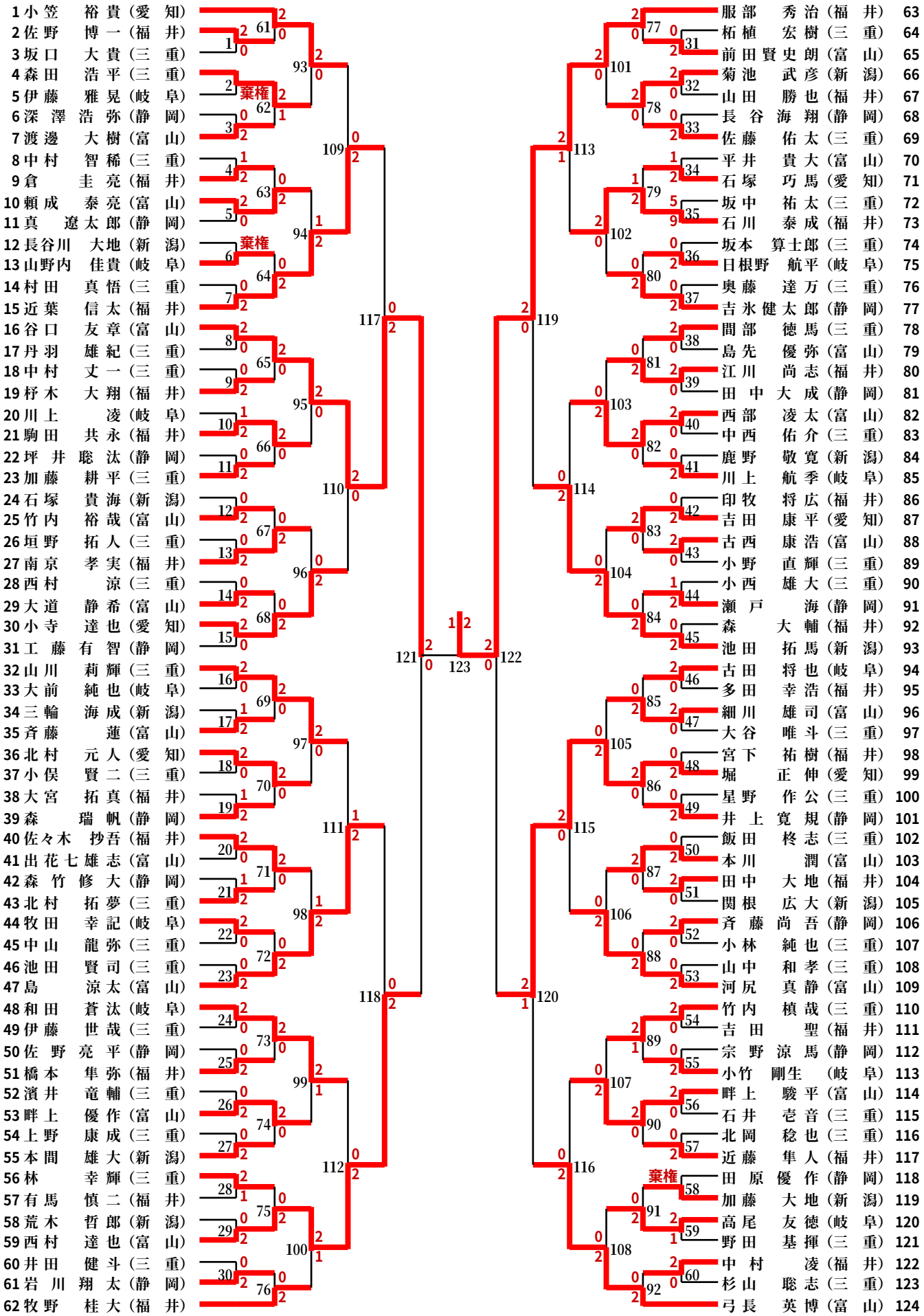第65回　中部日本選手権大会　少年男子シングルス